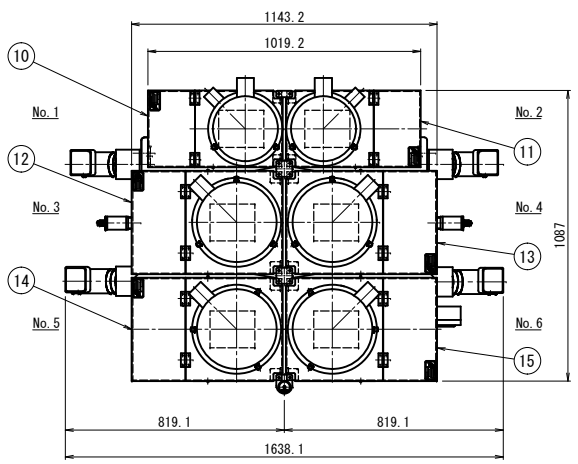

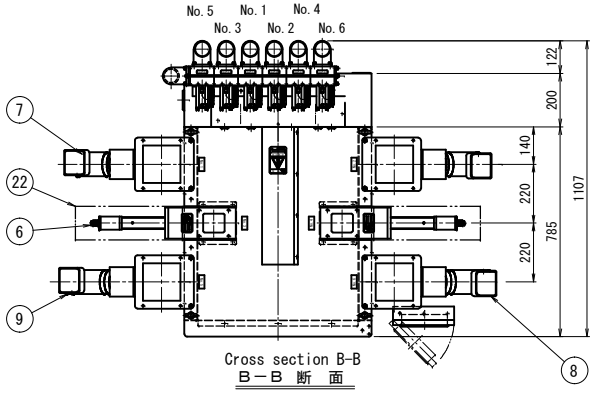

Cross section B-B
B－B 断 面

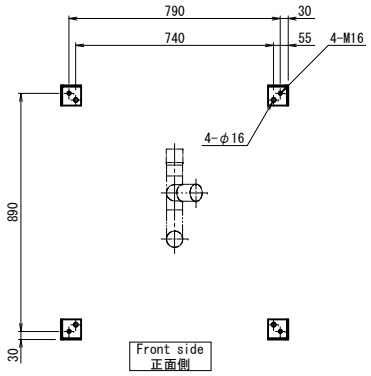

Cross section A-A
A－A 断 面

ITEM NO.	DESCRIPTION	REQ. D	MATERIAL	REFERENCE
1	Charge hopper チャージホッパ JH-38L	1	SS400・SUS304	Effective capacity 38L 有効38L
2	Mixing section 混合部 KG-24J	1	SS400・SUS304	Effective capacity 24L 有効24L
3	Volume measuring part 計量部	1	SS400・SUS304	
4	Measuring hopper 計量ホッパ	1	SS400・SUS304	Effective capacity 32L 有効32L
5	Selector valve(6-direction) 切替弁(6方向)	1	SS400・SUS304 AC4C	
6	Auto shutter MSD70×80オートシャッター	2	SS400・SUS304	
7	Screw feeder SF-50IT2スクリュフィーダー	2	SS400・SUS304	
8	Screw feeder SF-80IT2スクリュフィーダー	1	SS400・SUS304	
9	Screw feeder SF-90IT2スクリュフィーダー	1	SS400・SUS304	
10	Screw No.1 tank スクリュNo.1タンク	1	SUS304	Effective capacity 42L 有効42L
11	Screw No.2 tank スクリュNo.2タンク	1	SUS304	Effective capacity 42L 有効42L
12	Damper No.3 tank ダンパNo.3タンク	1	SUS304	Effective capacity 45L 有効45L
13	Damper No.4 tank ダンパNo.4タンク	1	SUS304	Effective capacity 45L 有効45L
14	Screw No.5 tank(large) スクリュ No.5タンク(大)	1	SUS304	Effective capacity 52L 有効52L
15	Screw No.6 tank(large) スクリュ No.6タンク(大)	1	SUS304	Effective capacity 52L 有効52L
16	Jet clone ジェットクロン	2	JC-9-J	
17	Jet clone ジェットクロン	4	JC-18-J	
18	Control panel 制御盤	1	MATSUI マツイ SPCC	
19	Operation panel 操作盤	1	MATSUI マツイ SPCC	
※ 20	Lower limit level switch 下限レベル計	(6)	TOWA SEIDEN 東和制電	HL-400-4PB85L
※ 21	Laminated light 積層信号灯	(1)	SCHNEIDER ELECTRIC シュナイダーエレクトリック	LOUGB-24-3-RYG
※ 22	Cover カバー	(1)	SS400	

※mark means optional.
※印はオプション

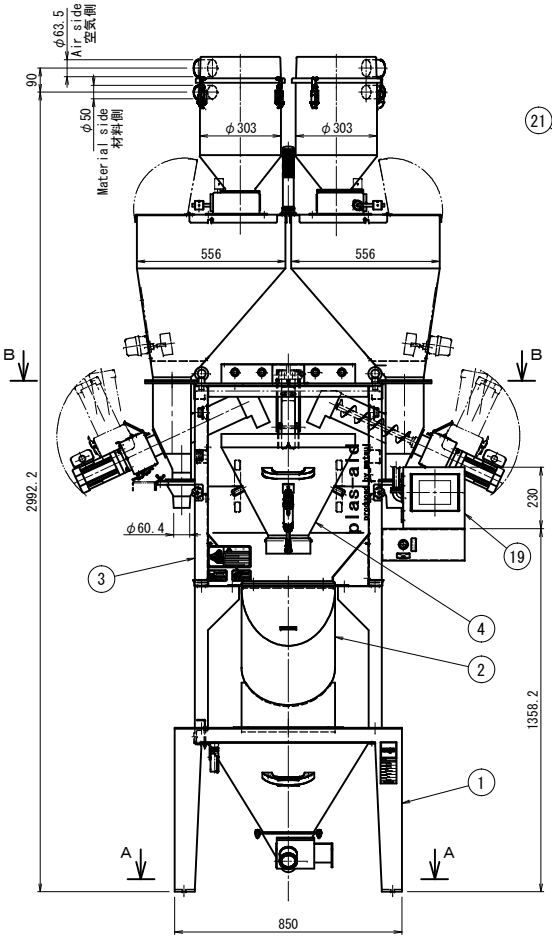

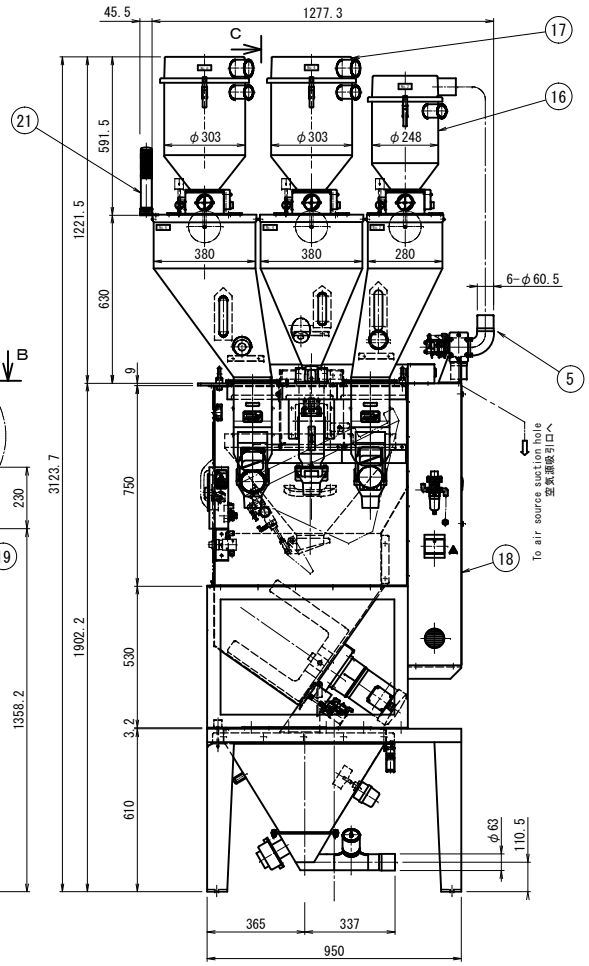

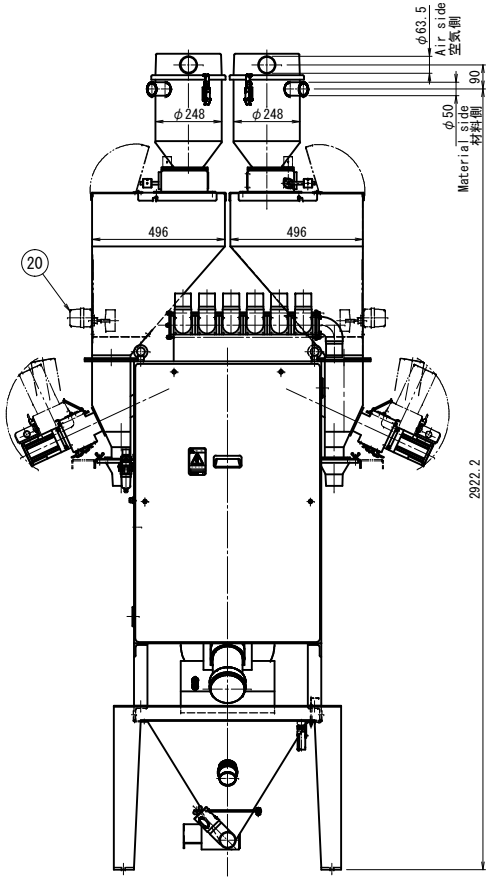

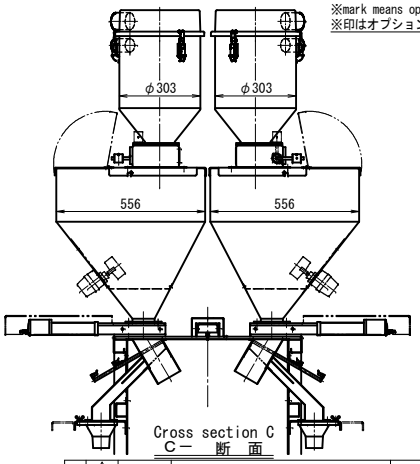

Cross section C
C－ 断 面

REVISION MARK	DATE	CONTENTS	CHKD	APPD
2	Sep./20/2017	Change due to laminated light update 積層灯更新による変更	SHIMIZU	NAKANO
1	Feb./01/2017	The shape change per touch panel discontinued. タッチパネル生産中止による形状変更 ICHIWOU	—	SAKASHITA

NAME	Weigh blender 質量式配合装置	FORM	JCW2-606-JB
APPROVED BY	YAMASHITA	CODE NO.	06 03 21 全
DSGND(CHKD)BY	— UEDA	DATE	Feb./16/2007
DRAWN BY	—	UNIT mm	PLANE TRIGONOMETRY
SCALE	1/10	DWG. NO.	A55831

Standard dwg.
標準図

MATSUI MFG. CO., LTD.